VÝKRES KROVU

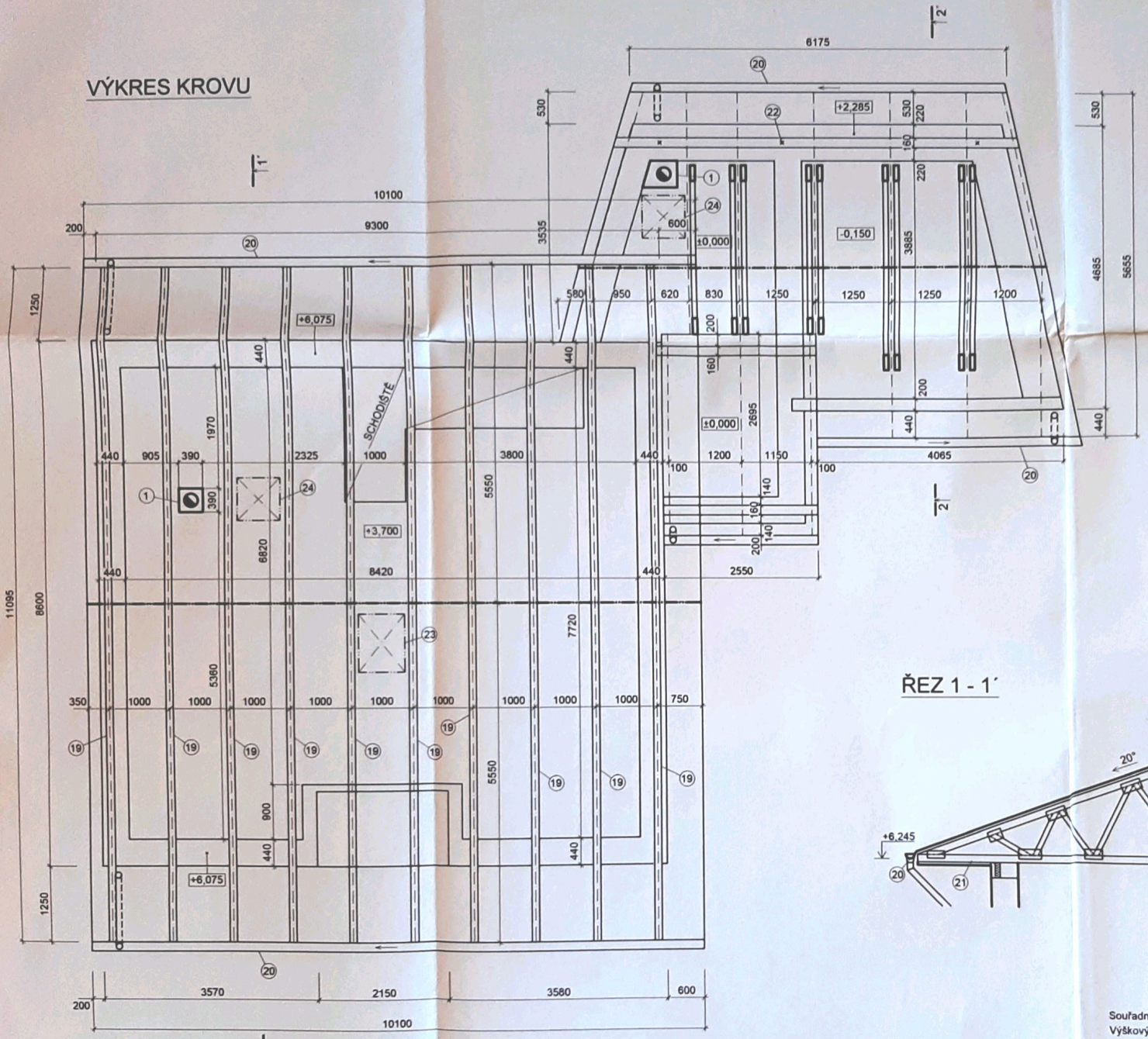

ŘEZ 2 - 2´

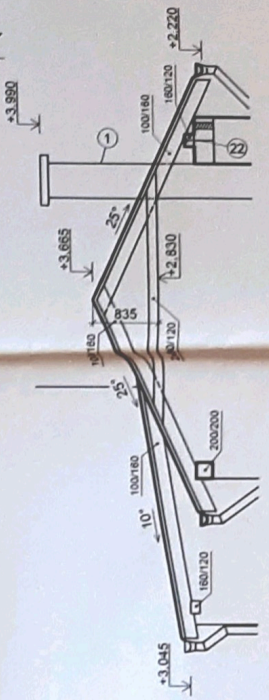

ŘEZ 1 - 1´

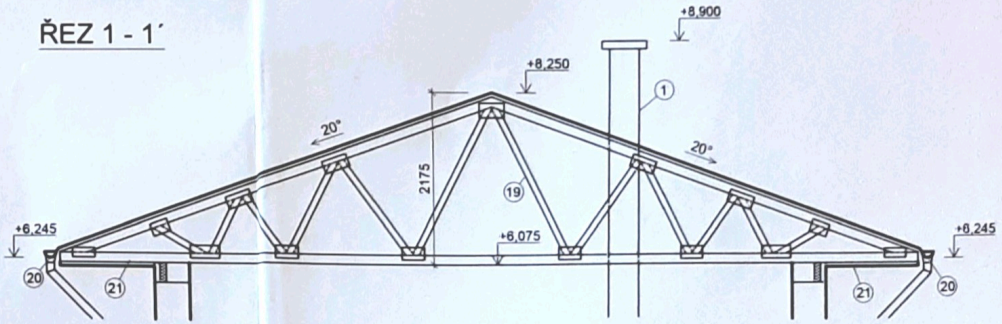

LEGENDA :

1 - TĚLESO TŘÍSLOŽKOVÉHO KOMÍNU SCHIEDEL V PROVEDENÍ NA PEVNÁ PALIVA PRŮMĚR PRŮDUCHU 180 S UKONČENÍM KRAKORCOVOU DESKOU, OBEZDÍVKOU KOMÍNOVÉ HLAVY A KRYCÍ DESKOU S VYÚSTĚNÍM, SYSTÉM BUDE PROVEDEN DLE PŘÍSL. ČSN A TECHNICKÝCH LISTŮ VÝROBCE

19 - PŘÍHRADOVÉ VAZNÍKY JSOU KOTVENY DO ŽB VENCE POMOCÍ OCELOVÝCH KOTEVNÍCH PROFILŮ TVARU L JEŽ JSOU DO VĚNCE KOTVENY POMOCÍCH CHEMICKÝCH KOTEV A S PŘÍHRADOVÝMI VAZNÍKY SEŠROUBOVÁNY POMOCÍ OCELOVÝCH VRUTŮ

20 - KLEMPÍŘSKÉ KONSTRUKCE (OKAP. ŽELABY, SVODY, VENK. PARAETY, OPLECHOVÁNÍ) Z MEDĚNÉHO PLECHU TL. 0,63 mm

21 - POBITÍ ŘÍMSY A PODHLEDŮ Z DŘEV. PALUBEK TL. 20 mm NA POLODRÁŽKU S POVĚTRÁVACÍM PÁSEM STŘEŠNÍHO PLÁŠTĚ

22 - KOTVENÍ POZEDNICE DO POZEDNÍHO VĚNCE PO CCA 2000 MM POMOCÍ ZÁVITOVÉ TYČE DL. 400 MM

23 - VLEZ DO PŮDNÍHO PROSTORU BUDE OPATŘEN ZATEPLENÝM POKLOPEM S PO 30 MIN POKLOP BUDE VYKLÁPĚN SMĚREM NA ŠIKMINU STŘECHY

24 - KOMÍNOVÝ VÝLEZ V SYST. TONDACH

Souřadný systém : JTSK
Výškový systém : BpV

ZODPOVĚDNÝ PROJEKTANT : Pavel Jann, Pravdova 774/II, J.Hradec 377 01	KRESLIL : Ing.Tomáš Holec, Martinkova 471, Strmilov 378 53	
INVESTOR : Veronika Stránská, Pod Farou 275, Strmilov 378 53		
MÍSTO STAVBY : k.ú. Strmilov	OBEC : Strmilov	
AKCE : REKONSTRUKCE RODINNÉHO DOMU		FORMÁT: 5 x A4; DATUM: 5/2018; STUPEŇ: DODAT. POVOL.; Č. ZAKÁZKY:
OBSAH VÝKRESU : VÝKRES KROVU		MĚŘÍTKO: 1:50; Č. VÝKRESU: D.1.6